sumcab ROBOTICS

Anschluss-, Adapter- und Verlängerungsleitungen

für Programmierhandgeräte

Als Spezialkabelhersteller und Konfektionär bietet SUMCAB alles aus einer Hand und reduziert damit Durchlaufzeiten und die Anzahl der Lieferanten. Innerhalb unseres Produktbereiches „anschlussfertige Spezialleitungen“ bieten wir ein umfangreiches Sortiment an Anschluss-, Adapter und Verlängerungsleitungen für Programmierhandgeräte – erhältlich für nahezu alle gängigen Roboter- und Maschinensteuerungen.

Die Verbindungsleitung vom Steuerschrank zu dem mobilen Programmierhandgerät hat dauerhaft zuverlässig seine Funktionsaufgaben zu erfüllen.

Neben Spannungs- und Steuersignalen sind sicherheitsrelevante Funktionen für Zustimmtaster und Not-Aus-Schalter prozesssicher zu übertragen. Es steht hierzu eine große Auswahl an anschlussfertigen Leitungssystemen für nahezu alle am Markt befindlichen Steuerungsgenerationen zur Auswahl.

Die technische Konzeption entspricht hierbei den Qualitätsansprüchen, Zulassungsanforderungen und Konformitäten in Anlehnung an die verschiedenen Herstellerstandards. Alle Komponenten durchlaufen eine umfangreiche Qualitätskontrolle und Funktionsprüfung – unsere QS-Dokumentation kann auf Anforderung vorgelegt werden.

Technische Daten	
Nennspannung:	250V
Prüfspannung:	2500V
Mindestbiegeradius:	7,5 x D
Temperaturbereich:	-40°C bis +80°C
Max. Bewegungsgeschwindigkeit	250 m/min (im Schleppketteneinsatz)
Max. Beschleunigung / Verzögerung	40 m/s² (im Schleppketteneinsatz)
Max. horizontale Bewegung	Distanz 100 m (im Schleppketteneinsatz)
Anzahl der Zyklen	Min. 1 Mio. / max. 10 Mio. abhängig von der Art der Anwendung

Aufbau	
Leiter:	Feingewinde aus blanken Kupferdrähten, sehr flexibel (Klasse 6 nach EN 60228)
Isolation	TPE-E
Identifizierung	DIN 47100 (Farben)
Verkabelung	In konzentrischen Schichten mit optimaler Durchführungsverkabelung
Abschirmung	verzinntes Kupfergeflecht
Außenmantel	PUR

Anschlussleitungen für Programmierhandgeräte

Sumcab Anschlussleitungen für Programmierhandgeräte (PHG) sind erhältlich für die Roboter- und Maschinensteuerungen von ABB, COMAU, FANUC, KAWASAKI, KEBA, KUKA, PANASONIC, REIS, STÄUBLI, SIEMENS und YASKAWA - jeweils in den Standard-Längen 10 m und 20 m erhältlich.

Alternativ zur original PHG-Anschlussleitung kann das Kabelrückzugssystem MTPReel™ eingesetzt werden. Es wurde speziell für die Anschlussleitungen der Programmierhandgeräte entwickelt und ermöglicht eine geordnete und sichere Aufbewahrung der Anschlussleitung. Dadurch werden Stolperfallen vermieden und ein Beitrag zur Unfallverhütung geleistet.

Verlängerungsleitungen für Programmierhandgeräte

Sumcab Verlängerungsleitungen für Programmierhandgeräte (PHG) sind erhältlich für die Roboter- und Maschinensteuerungen von ABB, COMAU, FANUC, KAWASAKI, KEBA, KUKA, PANASONIC, REIS, STÄUBLI, SIEMENS und YASKAWA - jeweils in den Standard-Längen 10 m, 15 m und 20 m erhältlich.

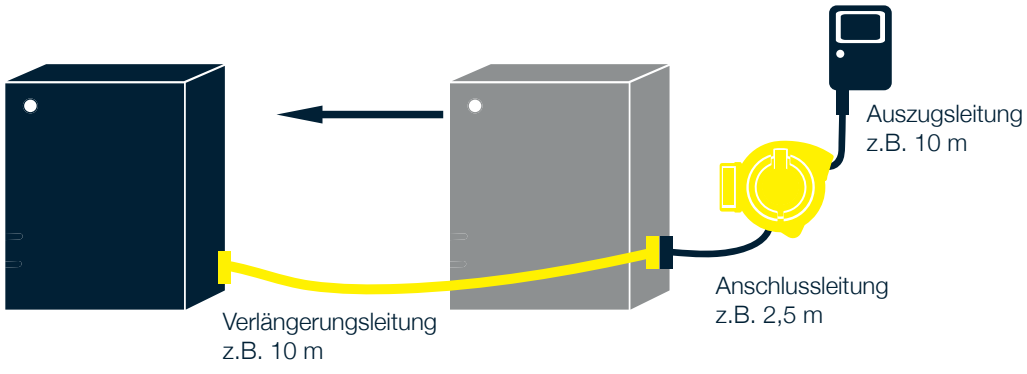

Die Verlängerungsleitung verlängert die MTPReel™-Anschlussleitung zum Schaltschrank für den Fall, dass die Position des Schaltschranks verändert wurde und die Anschlusslänge von z.B. 2,5 m nicht ausreicht, um die Distanz zum Schaltschrank zu überbrücken.

Adapterleitungen für Programmierhandgeräte

Sumcab Adapterleitungen für Programmierhandgeräte (PHG) sind erhältlich für die Roboter- und Maschinensteuerungen von KUKA (KRC4) und SIEMENS und in den Standard-Längen 0,3 m (KUKA) und 0,2 m (SIEMENS) erhältlich.

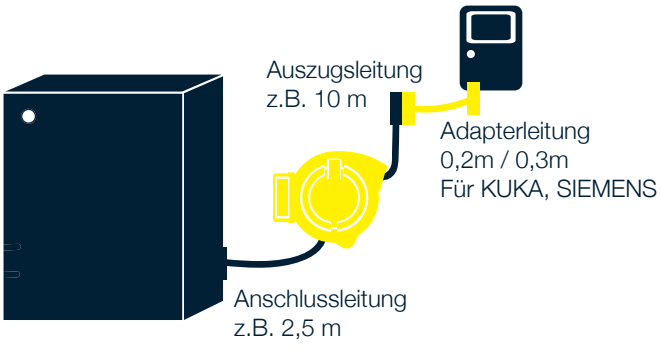

Durch den Einsatz der Adapterleitung können Auszugsleitung (bzw. MTPReel™) und Programmierhandgerät (PHG) jederzeit einfach voneinander getrennt und wieder mit einander verbunden werden, da die Auszugsleitung nicht fest im PHG verbaut ist, sondern über den Adapter angeschlossen wird.

Das ermöglicht einen einfachen und flexiblen Austausch der Auszugsleitung (bzw. MTPReel™) bei Defekten und bietet weiterhin den Vorteil, dass durch den Einsatz der Adapterleitung mehrere Anschlusspunkte in der Fertigungs-

SUMCAB Specialcable GmbH
Allmendstraße 5/1 I 74629 Pfedelbach - GERMANY
Telefon: +49 7941 / 646 70 0
E-Mail: info@sumcab.de
Fax: +49 7941 / 646 70 10